LIGO-THERM

SWERO
MASSIVHOLZ & ZUBEHÖR

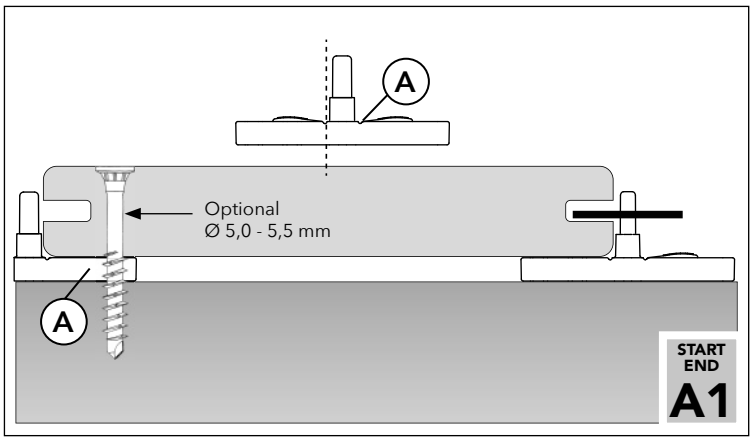

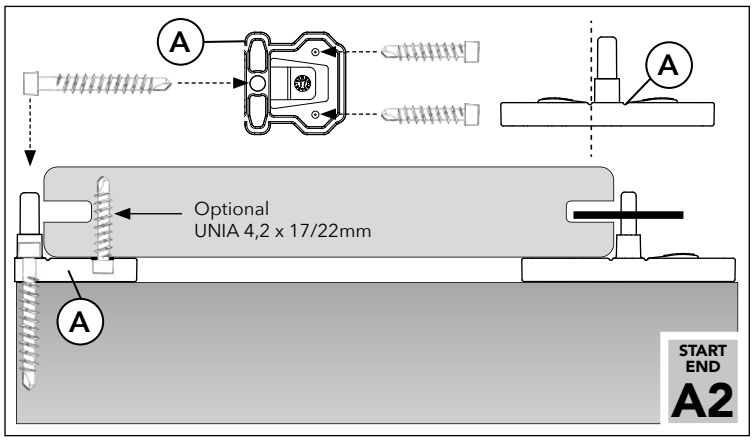

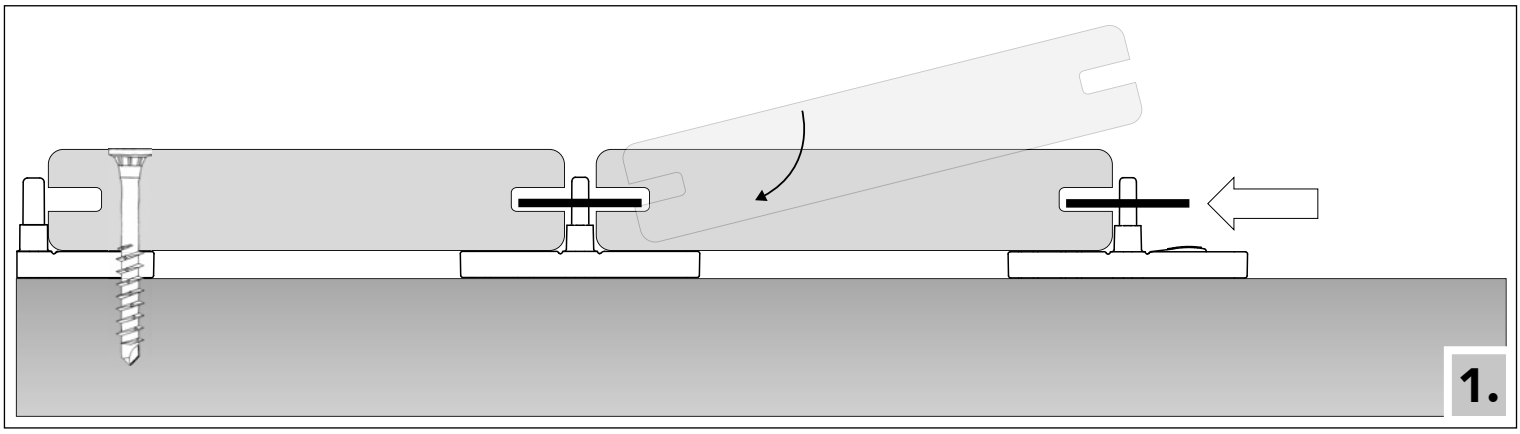

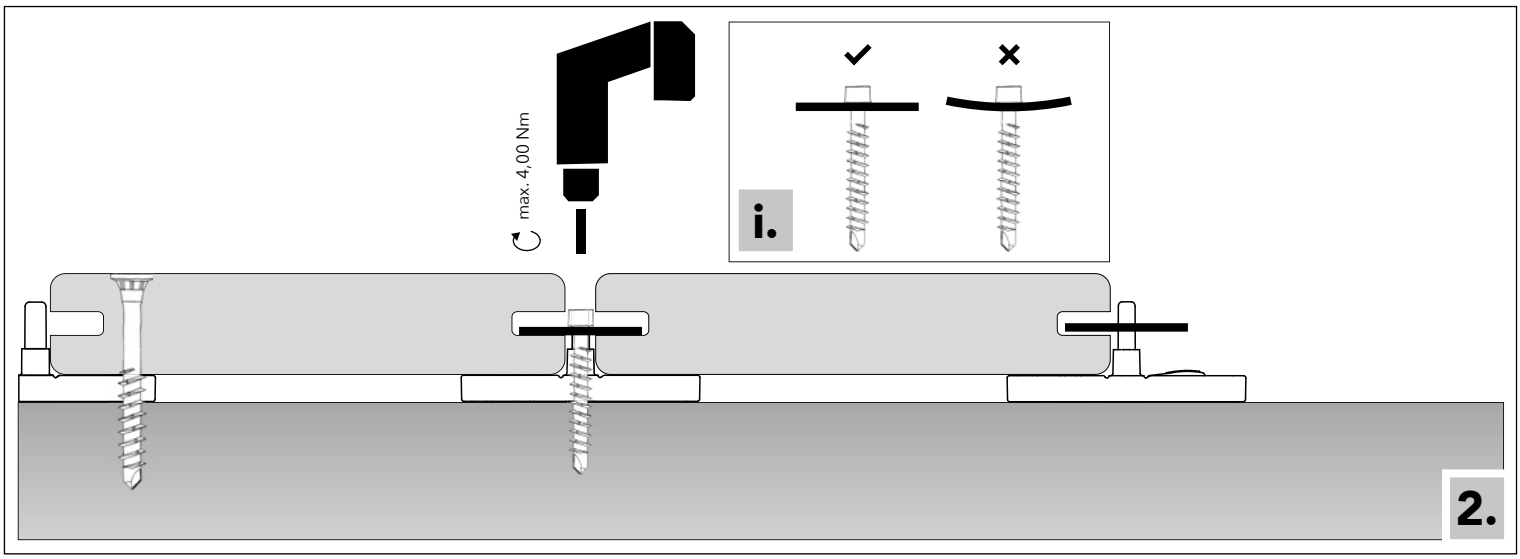

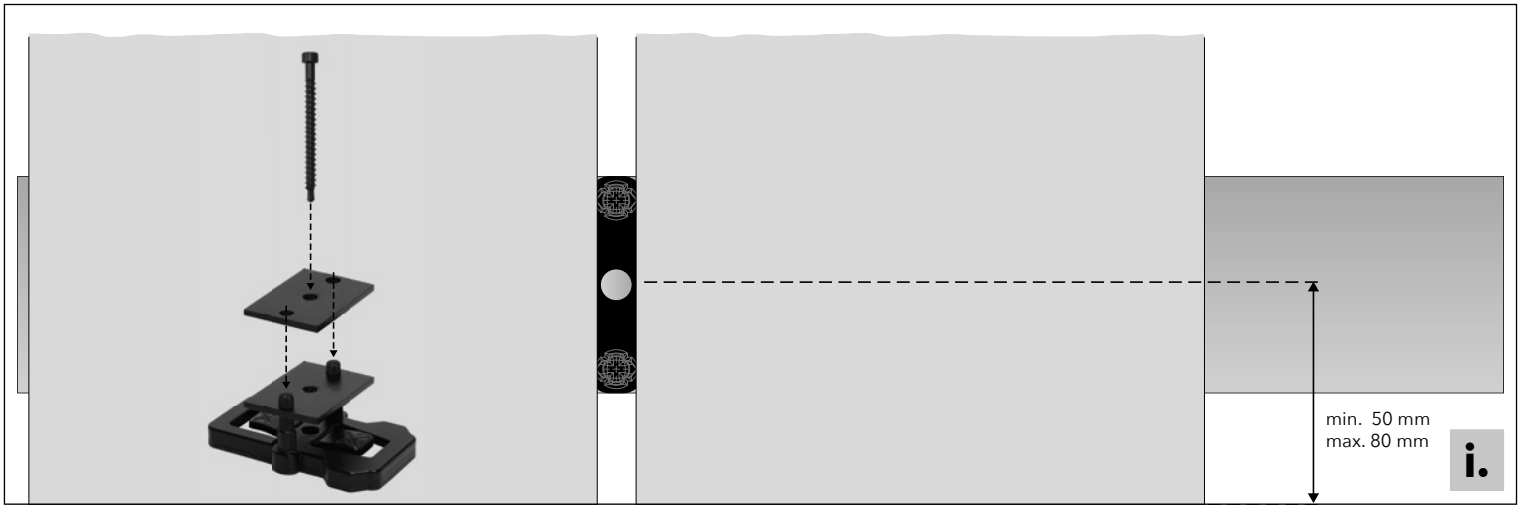

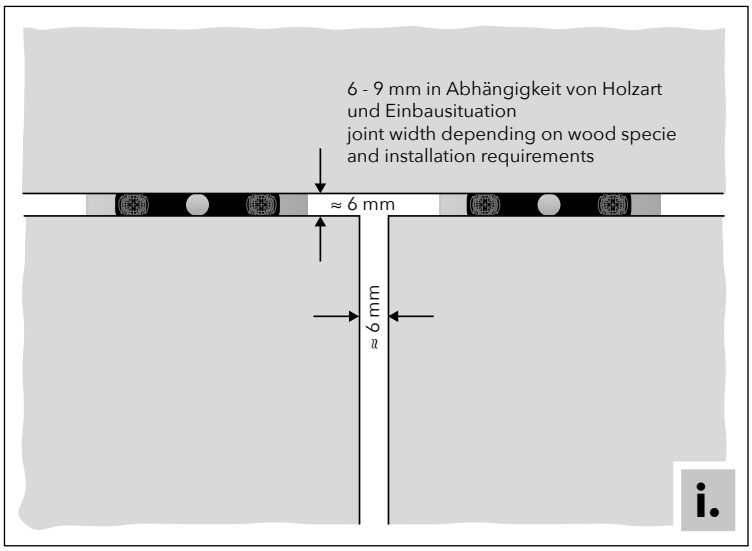
6 - 9 mm in Abhängigkeit von Holzart
und Einbausituation
joint width depending on wood specie
and installation requirements
≈ 6 mm
≈ 6 mm
i.

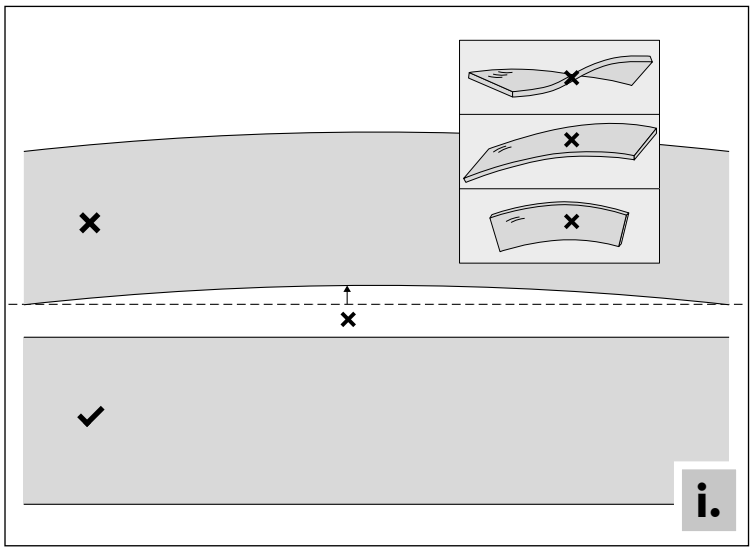
i.

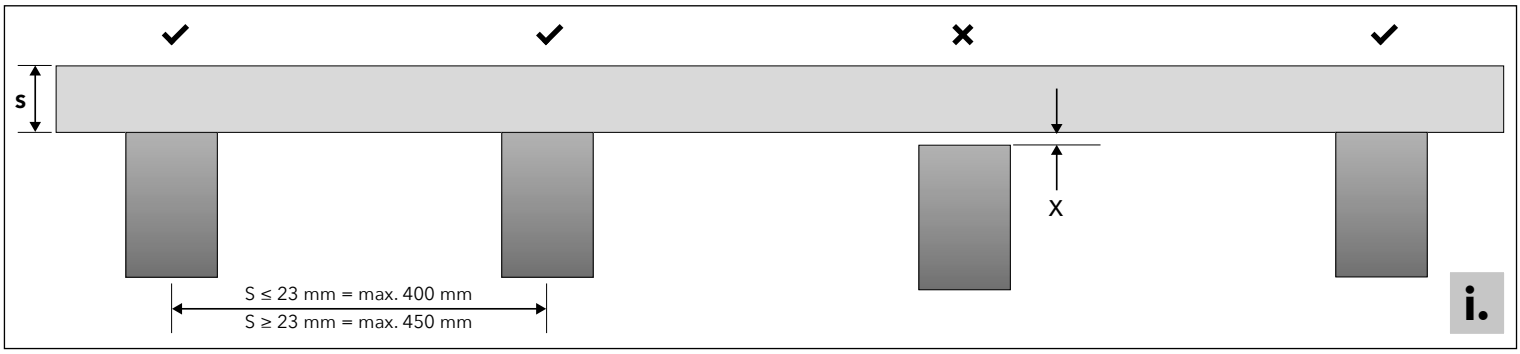
s
x
S ≤ 23 mm = max. 400 mm
S ≥ 23 mm = max. 450 mm
i.

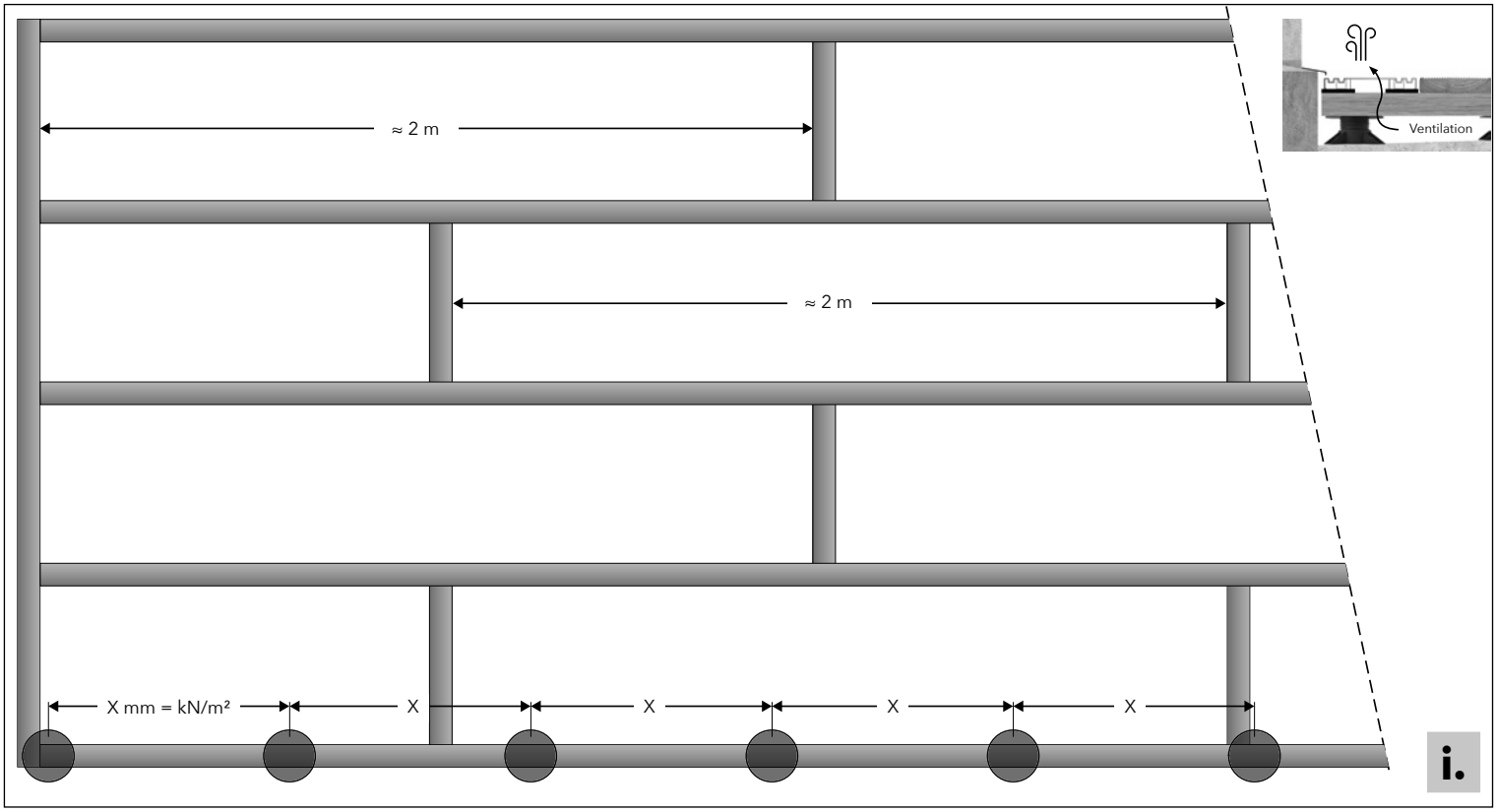
≈ 2 m
≈ 2 m
Ventilation
X mm = kN/m²
X
X
X
X
i.